NOVY Fiche technique

7655|33

Hotte centrale
Flatline 100 cm (sans moteur)
Inox

EAN 5414425076550

Fonctions et spécificités

▪ Moteur	Sans
▪ Amortisseur de bruit	Intégré
▪ Fonction InTouch	En option
▪ Auto stop	▪
▪ Arrêt différé (minutes)	10
▪ Filtre à graisses métallique	7530020
▪ Nombre de filtres à graisses métalliques	1
▪ Témoin de saturation du filtre à graisses	▪
▪ Témoin de saturation du filtre recyclage	-
▪ Commande	Poussoirs
▪ Nombre de vitesses	3 + power
▪ Vitesse Power temporisée (minutes)	6

Dimensions

▪ Dimensions du produit avec evacuation (LxPxHmin-Hmax) (mm)	1000 x 700 x 563 - 730
▪ Dimensions du produit avec recyclage (LxPxHmin-Hmax) (mm)	1000 x 700 x -
▪ Hmax rallonge de cheminée [a] avec evacuation (mm)	1040
▪ Hmax rallonge de cheminée [b] avec evacuation (mm)	1350
▪ Distance conseillée entre hotte et table à induction (Hmin-Hmax)(mm)	650 - 850
▪ Distance conseillée entre hotte et table gaz (Hmin-Hmax)(mm)	650 - 850
▪ Distance conseillée entre hotte et table électrique ou vitrocéramique (Hmin-Hmax)(mm)	600 - 850
▪ Diamètre de la sortie d'air (mm)	150
▪ Positionnement sortie d'air	Supérieur

Eclairage

▪ Type d'éclairage fonctionnel	LED
▪ Eclairage fonctionnel à intensité variable	▪
▪ On/Off progressif	▪
▪ Nombre de points d'éclairage fonctionnel	4
▪ Consommation totale d'éclairage fonctionnel (W)	13
▪ Température de l'éclairage fonctionnel (K)	2700

Caractéristiques techniques

▪ Puissance Maximale (W)	13
▪ Courant électrique (V)	230
▪ Fréquence (Hz)	50
▪ Consommation en mode standby (Ps) (W)	0.25
▪ Poids net (kg)	37
▪ Longueur du câble de raccordement (m)	1,3

Dessin technique

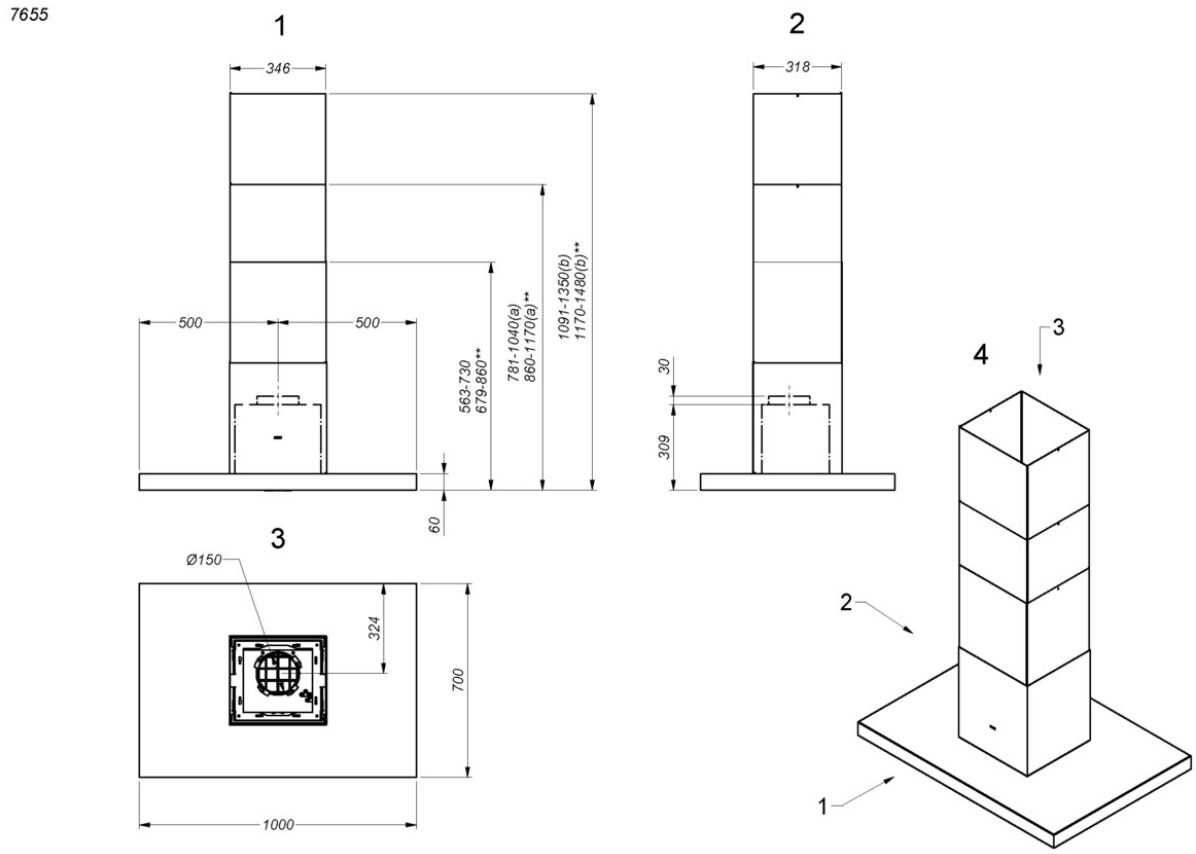

Accessoires d'installation

Moteur à distance

▪ 245999	Moteur à distance
▪ 445999	Moteur mural extérieur
▪ 745999	Moteur extérieur pour toiture plate 48,8 cm
▪ 755999	Moteur extérieur pour toiture plate 78,4 cm

Câble d'extension

▪ 7000092	Rallonge câble pour moteur à distance - 5m

Crédence & rallonge de cheminée

▪ 7640120	Rallonge de cheminée Novy Flatline - Option A
▪ 7640130	Rallonge de cheminée Novy Flatline - Option B

Accessoires additionnels

▪ 840029	Télécommande (en option)

Accessoires recyclage

Kit pour commander clapet où de l'éclairage externe

990030 Kit de pilotage pour clapet électronique ou éclairage d'appoint